995 GİZLİ MENTEŞE

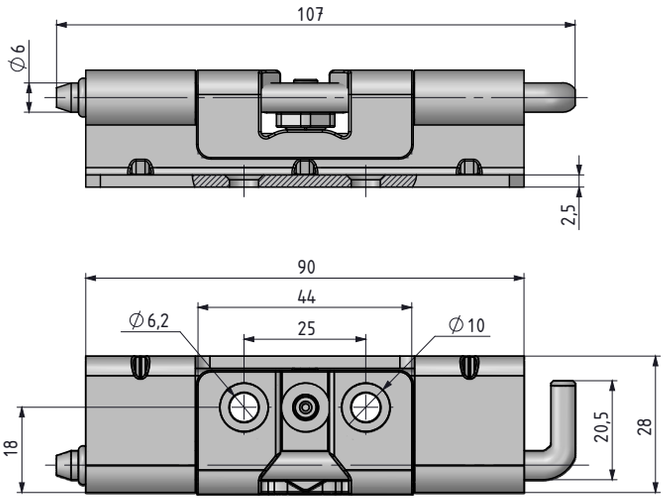

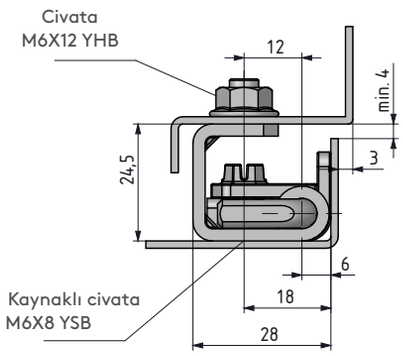

- Kolay montaj ve demontaj
- Genellikle ağır tip uygulamalarda kullanılan büyük ebatlı bir menteşedir.
- Sağ ve sol kapaklara uygulanabilir
- 25 mm bükümlü kapaklarda kullanılır.
- Bir vida yardımıyla orta parça kenar parçadan ayrılır ve kapıyı çıkarmak mümkün olur.

MALZEME
GÖVDE: Çelik
ORTA PARÇA: Zamak DIN-EN 1774-ZnAl4Cu1

YÜZEY:
GÖVDE: Çinko kaplama
ORTA PARÇA: Çinko kaplama

Pozisyon 1
Kapalı konum

Pozisyon 2
Kapak açıldıktan sonra dil tornavida ile 90° döndürülür

Pozisyon 3
Kapak çıkartılır.

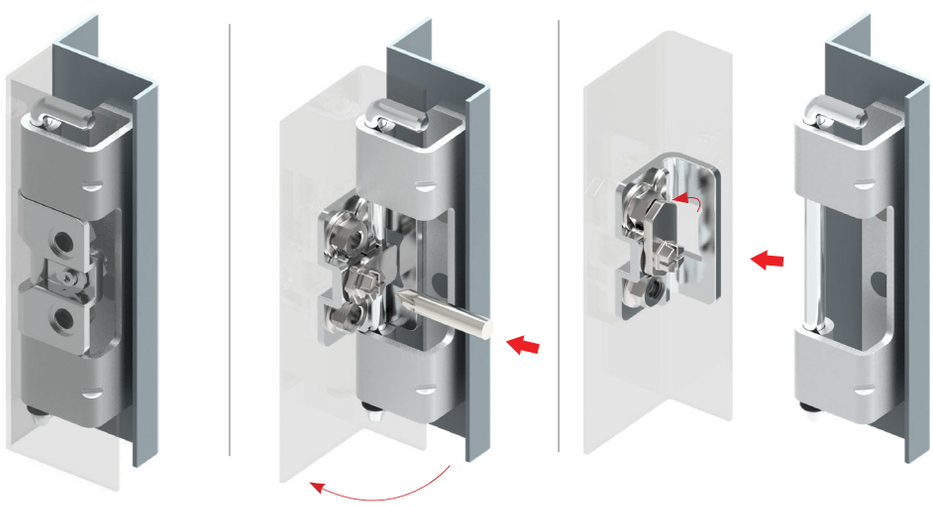

Menteşe dönme açısı

Grup Kodu	Malzeme	Yüzey	Versiyon	Opsiyon
995	6	3	2	OP

OPSİYON	OP
Delikli	0
Civatalı	1

Not: Civata ve somun verilmez